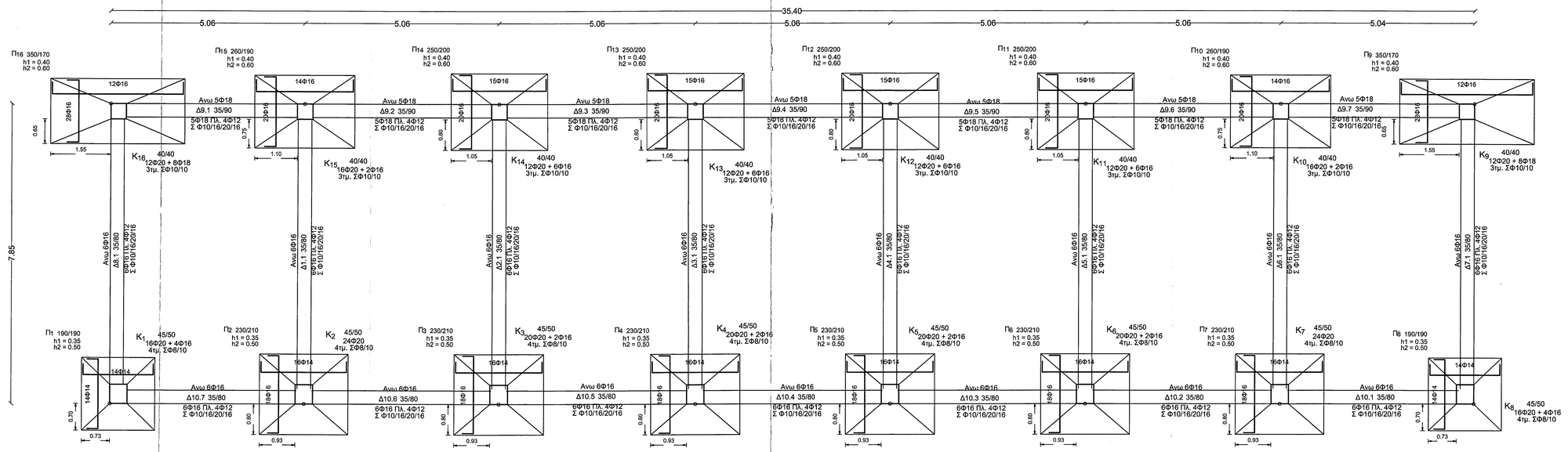

ΚΑΤΟΨΗ ΘΕΜΕΛΙΩΣΗΣ
ΚΛΙΜΚΑ 1:50

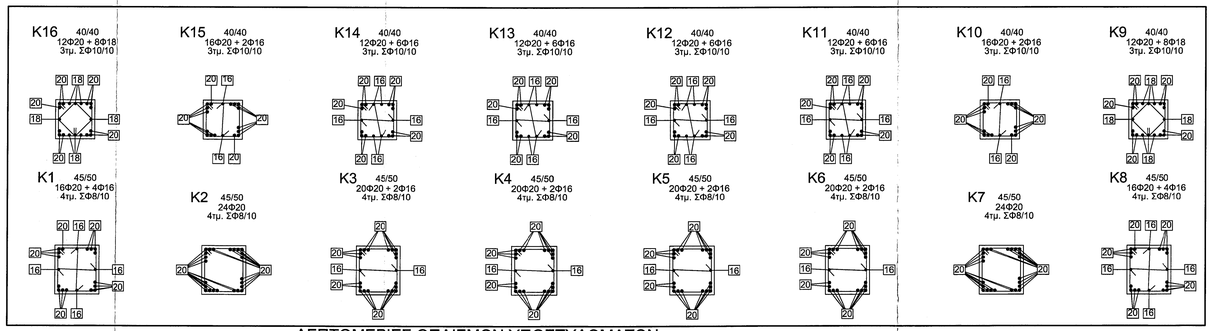

ΛΕΠΤΟΜΕΡΙΕΣ ΟΠΛΙΣΜΩΝ ΥΠΟΣΤΥΛΩΜΑΤΩΝ
ΚΛΙΜΑΚΑ 1:25

ΠΑΡΑΔΟΧΕΣ ΥΠΟΛΟΓΙΣΜΟΥ

1. Υλικά

Σκυρόδεμα	:C20/25
Χάλυβας	:S500
Χάλυβας Συνδετήρων	:S500
Συντ. Ασφαλείας Σκυροδέματος	:γc=1.50
Συντ. Ασφαλείας Χάλυβα	:γs=1.15

2. Μόνιμα φορτία

Βάρος Σκυροδέματος	:25.00 KN/m3
Βάρος Δρομικής Πλινθοδομής	: 2.10 KN/m2
Βάρος Μπαστικής Πλινθοδομής	: 4.00 KN/m2
Ειδικο βαρος χαλυβα	: 78.00 KN/m2
Επικάλυμη Πλάκων ντικιά	: 1.50 KN/m2
Επικάλυμη Κλιμάκων	: 2.50 KN/m2
Επικάλυμη Δώματος	: 2.50 KN/m2
Επιγραμμένοι υπόγειοι	:18.00 KN/m3

3. Κινητά φορτία

Φορτια κεμκιδων & διαδρομων	: 7.50 KN/m2
Ωφέλιμα δαπέδων κατοικιών-γραφείων	: 2.00 KN/m2
Ωφέλιμα δαπέδων καταστημάτων	: 5.00 KN/m2
Ωφέλιμα δαπέδων κλιμακ. κατοικιών	: 3.50 KN/m2
Ωφέλιμα δαπέδων κλιμακ. καταστήμων	: 5.00 KN/m2
Ωφέλιμα δαπέδων εξωστών	: 5.00 KN/m2
Φορτια κλιμακοστασιων	: 7.50 KN/m2

4. Συντελεστές ασφαλείας φορτίων

Μόνιμα φορτία	:γg= 1.35
Κινητά φορτία	:γq= 1.50

5. Στοιχεία αντισεισμικού υπολογισμού

Ζώνη Σεισμικής Επικινδυνότητας	:II
Σεισμική Επιτάχυνση Εδάφους	:0.24
Συντελεστής Σπουδαιότητας	:1.30
Σπουδαιότητα Κτιρίου	:Σ4
Κατηγορία Εδάφους	:Γ
Συντελεστής Σεισμικής Συμπεριφορές	:3.50
Συντελεστής Θεμελίωσης	:1.00
Συντελεστής φασματικής Ενίσχυσης	:2.50
Συντελεστής Συνδυασμού Δράσεων	:0.60
Χαρακτηριστικές Περιόδοι	:T1= 0.15
	:T2= 0.60
Μέθοδος Αντισεισμικού Υπολογισμού	:Δυναμική με μετατόπιση μαζών

6. Εδαφος

Μέθοδος υπολογισμού αντιστής	: Μη χρόνη ακτ
Επιτρεπόμενη τάση	:σεπ=100 KN/m2
Ανομιστή Εδάφους	Κα=70000 KN/m3
Γωνία εσωτερικής τριβής	:φ= 30.0 Deg

7. Προβλέψεις

Κατί άφρος	: 0
Κατί επίκτοση	: 0

8. Κανονισμοί

Σκυροδέματος	:ΦΕΚ 13298/2000-ΦΕΚ 447B/2004
Τεχν. Σκυρίτος	:ΦΕΚ 3158/1997
Αντισεισμικός	:ΦΕΚ 2154B/1999-ΦΕΚ 423B/2001
	:ΦΕΚ 7818/2003-ΦΕΚ 1154B/2003
Φορτίσεων	:ΦΕΚ 325A/45-ΦΕΚ 171A/46

Εργοδότης	ΕΛΛΗΝΙΚΗ ΔΗΜΟΚΡΑΤΙΑ ΠΕΡΙΦΕΡΕΙΑ ΣΤΕΡΕΑΣ ΕΛΛΑΔΟΣ & ΕΥΒΟΙΑΣ ΔΗΜΟΣ ΔΥΣΤΙΩΝ
Εργο	Αθλητικές εγκαταστάσεις Δύστου
Θέση	Δύστος Ν. Ευβοίας
Μελετητής	Βαγγέλης Η. Σπίθας Ταμυνέων 53 ΑΛΙΒΕΡΙ ΤΚ 34500 τηλ. 2223023533 fax 2223029567 mail: spithas@tee.gr
Θέμα σχεδίου	ΞΥΛΟΤΥΠΟΣ ΘΕΜΕΛΙΩΣΗΣ ΚΕΡΚΙΔΩΝ
Αριθμός Σχεδίου	Σ 1
Κλίμακα	1/50
Χρόνος μελέτης	10/ 2008
Σφραγίδα - Υπογραφή	Θεώρηση

ΕΛΕΓΧΟΗΚΕ
Χαλκίδα 20.11.2008
Ο ΕΛΕΓΕΑΣ
ΔΗΜ. Υ. ΕΥΣΤΑΘΙΝΗΣ
Πολ. Μηχανός Τ.Ε.

ΕΥΑΓΓΕΛΟΣ Η. ...
ΤΟΠΟΓΡΑΦΟΣ ΜΗΧΑ...
...ΙΩΝ 53 - ΑΛΙΒΕΡΙ
...ΤΗΛ. ...810
...tee.gr

ΘΕΩΡΗΘΗΚΕ
Χαλκίδα 20.11.2008
Ο ΠΡΟΪΣΤΑΜΕΝΟΣ Τ.Υ.Δ.Κ.
Ελευθέριος Κασιμάτης
Τοπ. Μηχανικός