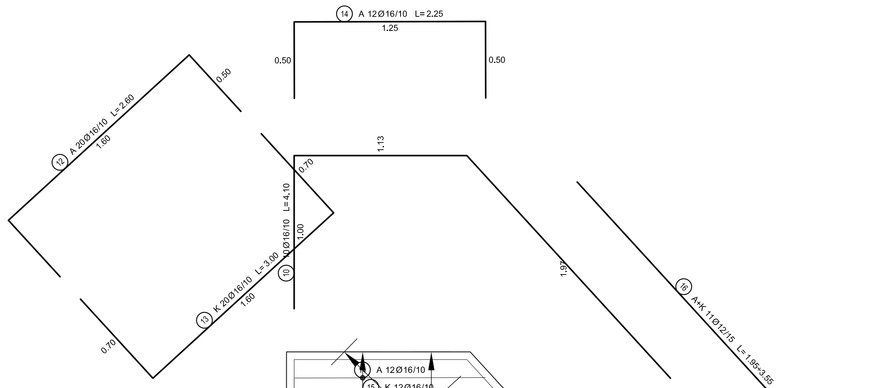

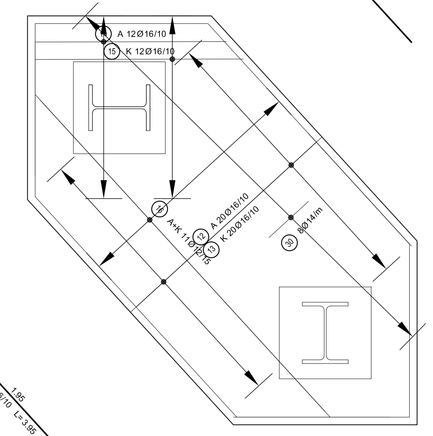

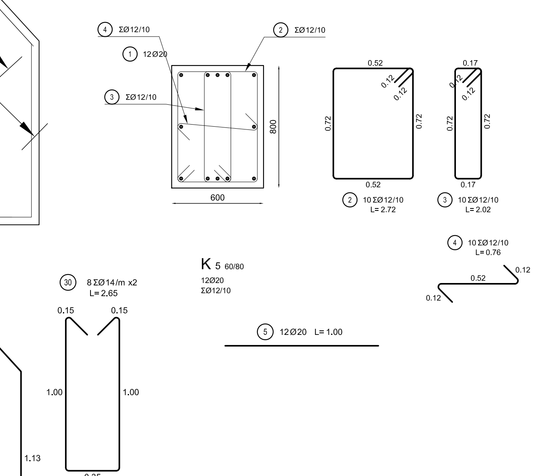

ΛΕΠΤΟΜΕΡΕΙΑ
ΟΠΛΙΣΗΣ
ΘΕΜΕΛΙΟΥ
ΚΛΙΜ 1-20

Α/Α	Πίνακας οπλισμών Φύλλο 1 από 1	Ø	ΤΕΜΑΧΙΑ	ΜΗΚΟΣ		ΒΑΡΟΣ	
				ΑΝΑ ΤΕΜ.	ΟΛΙΚΟ ΜΗΚΟΣ	kg/m	ΟΛΙΚΟ ΒΑΡΟΣ
2	0.52 0.12 0.72 0.12 0.72 0.52	12	10	2.72	27.20	0.888	24.15
3	0.17 0.12 0.72 0.12 0.72 0.17	12	10	2.02	20.20	0.888	17.94
4	0.52 0.12 0.12	12	10	0.76	7.60	0.888	6.75
5	1.00	20	12	1.00	12.00	2.470	29.64
9	42.4 1.00 1.95 1.00 47.6	16	10	3.95	39.50	1.580	62.41
10	1.00 1.13 80.0 132.4	16	10	4.10	41.00	1.580	64.78
11	1.97 1.15 1.13 80.0 137.6 0.98	16	10	3.26	32.60	1.580	51.51
12	1.60 0.50 0.50	16	20	2.60	52.00	1.580	82.16
13	1.60 0.70 0.70	16	20	3.00	60.00	1.580	94.80
14	1.25 0.50 0.50	16	12	2.25	27.00	1.580	42.66
15	1.36 0.70 0.70	16	12	2.76	33.12	1.580	52.33
16	1.95+3.55	12	22	2.75	60.50	0.888	53.72
30	0.35 1.00 1.00 0.15 0.15	14	48	2.65	127.20	1.210	153.91

Ø	ΒΑΡΟΣ (kg)
12	102.56
14	153.91
16	450.65
20	29.64
ΣΥΝΟΛΟ:	736.76 kg

ΛΕΠΤΟΜΕΡΕΙΑ ΟΠΛΙΣΗΣ ΘΕΜΕΛΙΟΥ
ΚΛΙΜ 1-20

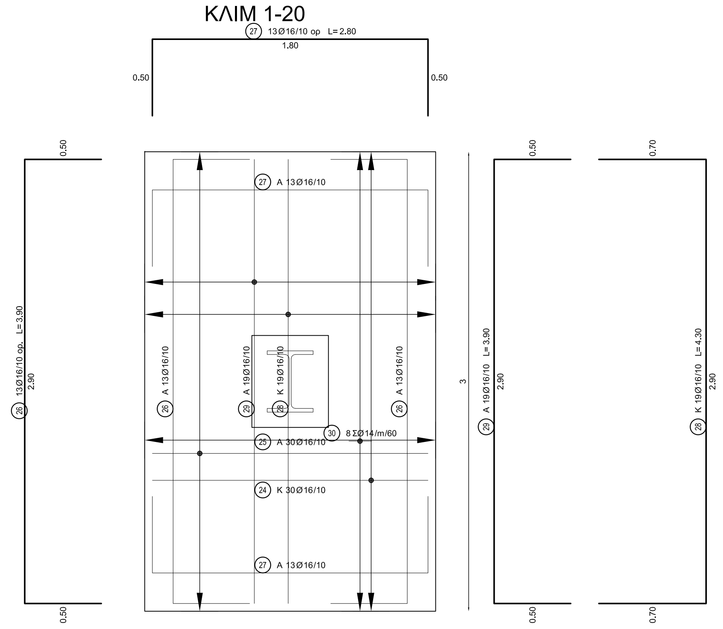

Α/Α	Πίνακας οπλισμών Φύλλο 1 από 1	Ø	ΤΕΜΑΧΙΑ	ΜΗΚΟΣ		ΒΑΡΟΣ	
				ΑΝΑ ΤΕΜ.	ΟΛΙΚΟ ΜΗΚΟΣ	kg/m	ΟΛΙΚΟ ΒΑΡΟΣ
24	1.80 0.70 0.70	16	30	3.20	96.00	1.580	151.68
25	1.80 0.50 0.50	16	30	2.80	84.00	1.580	132.72
26	2.90 0.50 0.50	16	13	3.90	50.70	1.580	80.11
27	1.80 0.50 0.50	16	13	2.80	36.40	1.580	57.51
28	2.90 0.70 0.70	16	19	4.30	81.70	1.580	129.09
29	2.90 0.50 0.50	16	19	3.90	74.10	1.580	117.08
30	0.35 1.00 1.00 0.15 0.15	14	94	2.65	249.10	1.210	301.41

Ø	ΒΑΡΟΣ (kg)
14	301.41
16	668.19
ΣΥΝΟΛΟ:	969.60 kg

ΥΠΟΜΝΗΜΑ
- HEB 400
- ΝΕΟ ΘΕΜΕΛΙΟ
- ΥΠΑΡΧΟΝ ΘΕΜΕΛΙΟ

ΠΑΡΑΔΟΧΕΣ

- Μεταλλικός σκελετός από δομικό χάλυβα S 275 κατά EN 10025.
- Φορτία χιονιού κατά EN1991-1-3.
- Φορτία ανέμου κατά EN1991-1-4 για κλειστά και μερικώς κλειστά κτίρια.
- Συνδυασμοί φορτίσεων κατά EN1990
- Δοκιμασιολόγηση μεταλλικών κατασκευών στην ορική κατάσταση αστοχίας, κατά τον EN1993-1-1.
- Ηλεκτροσυγκολλήσεις κατά EC3.
- Κοχλίες κοινοί, ποιότητας 8.8 .
- Έλεγχος σε σεισμικά φορτία κατά EN1998-1
  Ζώνη σεισμικής επικινδυνότητας II (α=0.24g)
  Συντελεστής σπουδαιότητας γι=1.20 (κατ' III)
  Συντελεστής σεισμικής συμπεριφοράς q=1.50
  Συντελεστής θεμελίωσης S=1.15
  Συντελεστής φασματικής επιτάχυνσης βo=2.50
  παρατηρήση: Αντίστοιχα οπλίζονται και τα λοιπά θεμέλια

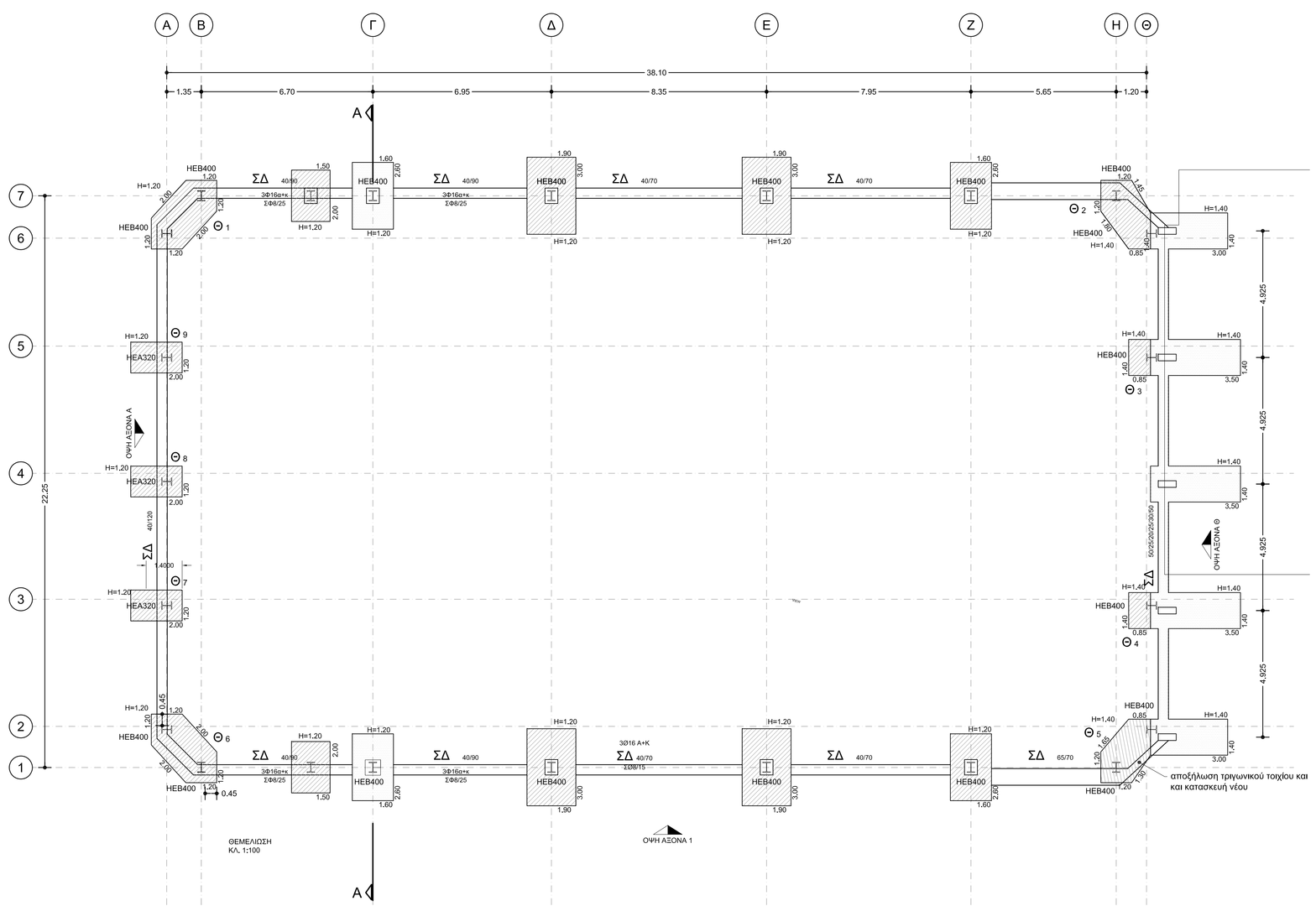

έργο	ΑΝΤΙΚΑΤΑΣΤΑΣΗ ΚΕΛΥΦΟΥΣ ΚΑΙ ΣΤΕΓΑΣΤΡΟΥ ΣΤΟ ΚΛΕΙΣΤΟ ΓΗΠΕΔΟ ΙΤΕΑΣ ΟΡΙΣΤΙΚΗ ΜΕΛΕΤΗ
εργοδότης	ΔΗΜΟΣ ΔΕΛΦΩΝ ΔΙΕΥΘΥΝΣΗ ΤΕΧΝΙΚΩΝ ΥΠΗΡΕΣΙΩΝ
κυρία θέση	ΔΗΜΟΤΙΚΗ ΕΝΟΤΗΤΑ ΙΤΕΑΣ ΔΗΜΟΥ ΔΕΛΦΩΝ
τίτλος σχεδίου	ΘΕΜΕΛΙΩΣΗ
σχεδίο σχεδίου	Θ1
κλίμακα	1 : 100 &1:20
ημ / νία	12/2020

Γραφείο Τεχνικών Μελετών
Γιάννη Ηλ. Κολλιαλή
Πολιτικος Μηχανικος Εθνικού Μετσοβίου Πολυτεχνείου
Msc Μεταλλικά & Σύμμικτα Κτίρια Imperial College London
ΛΕΩΦ. ΗΡΩΩΝ 40 ΙΤΕΑ, τηλ. / fax: 22650 33166
e-mail: gkolliali@gmail.com
www.melfok.gr

σφραγίδα / υπογραφή

εγκρίσεις

EVGENIA POLYCHRONOPOULOU
AKPIBEΣ ΑΝΤΙΓΡΑΦΟ
23.03.2022 15:48