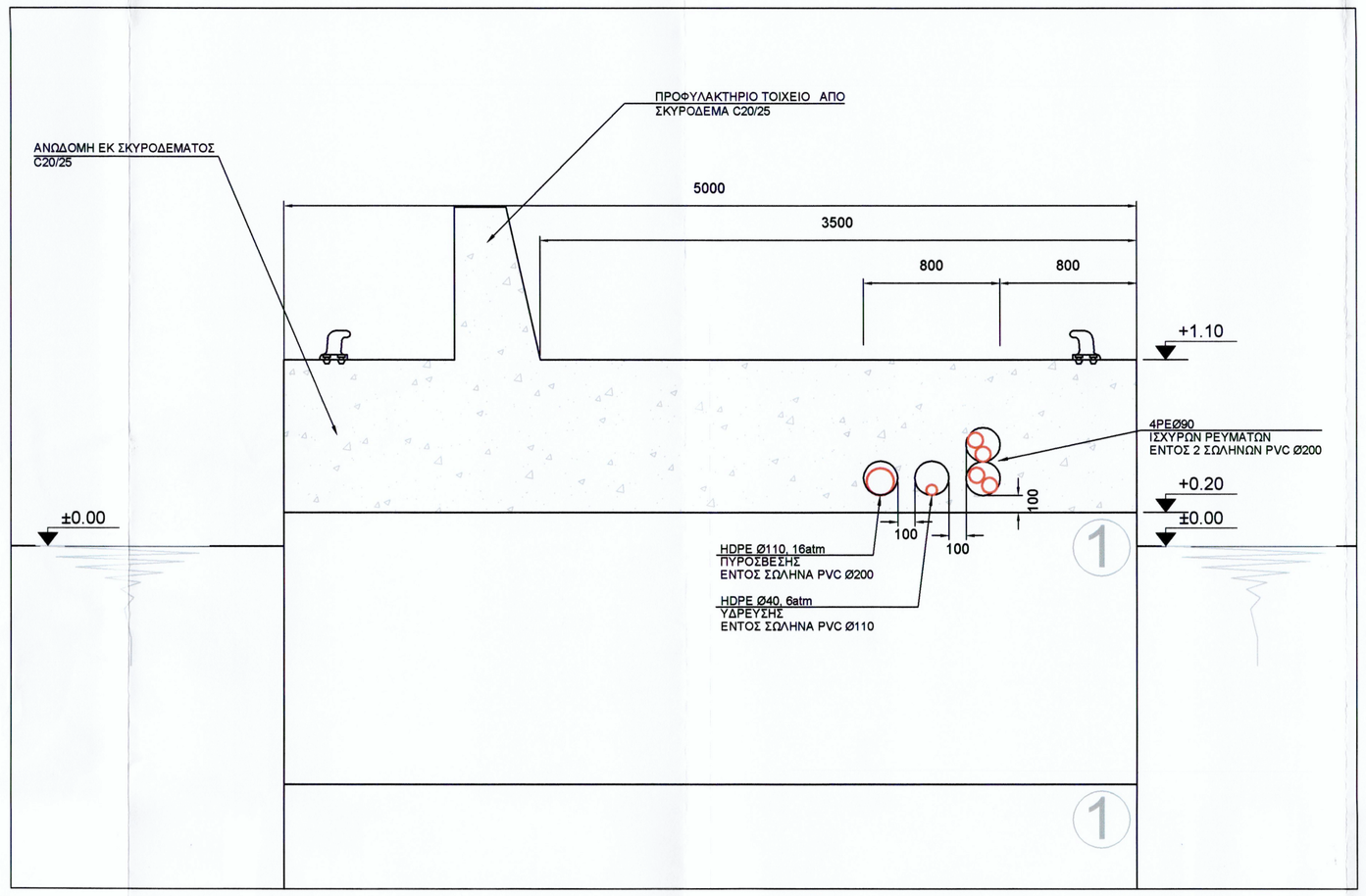

ΔΙΕΛΕΥΣΗ ΑΓΩΓΩΝ ΣΕ ΑΝΩΔΟΜΗ-ΧΥΤΟ ΣΚΥΡΟΔΕΜΑ
ΚΛΙΜΑΚΑ 1:50

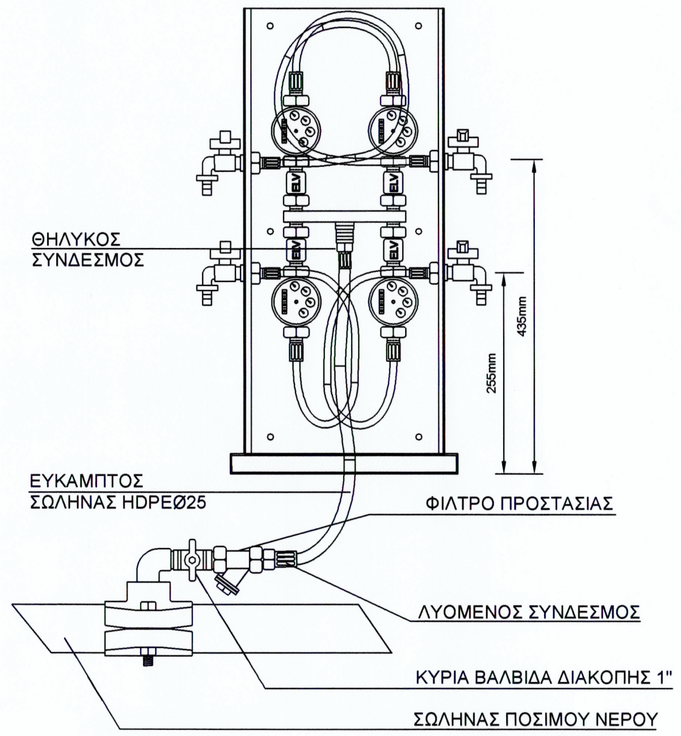

ΣΤΑΘΜΟΣ ΠΑΡΟΧΗΣ ΙΣΧΥΟΣ-ΠΟΣΙΜΟΥ ΝΕΡΟΥ
ΣΥΝΔΕΣΜΟΛΟΓΙΑ ΤΜΗΜΑΤΟΣ ΠΟΣΙΜΟΥ ΝΕΡΟΥ

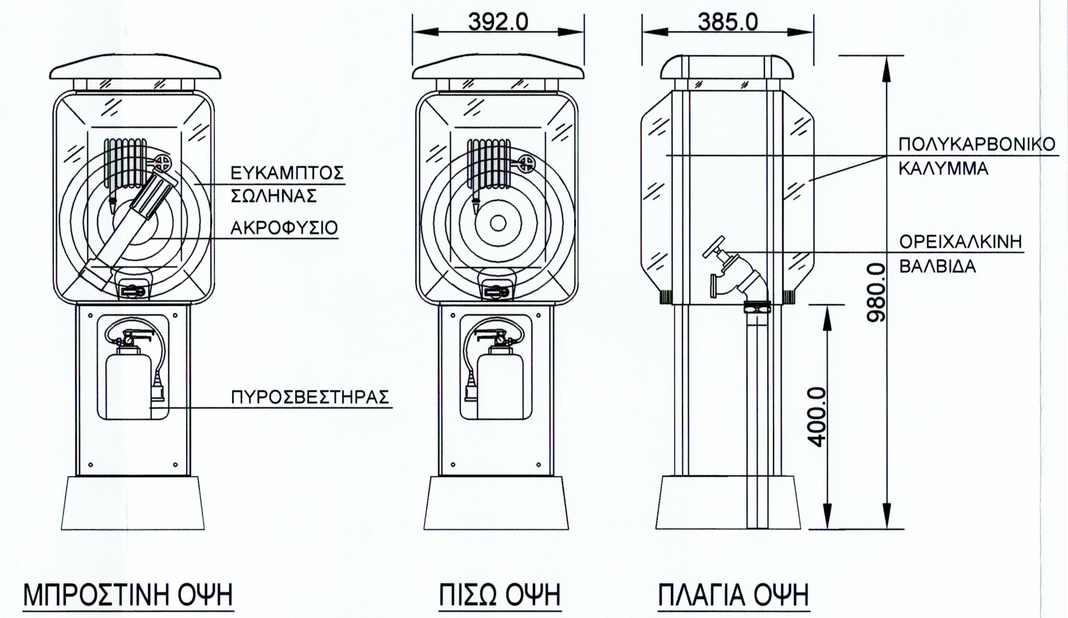

ΠΥΡΟΣΒΕΣΤΙΚΗ ΦΩΛΕΑ

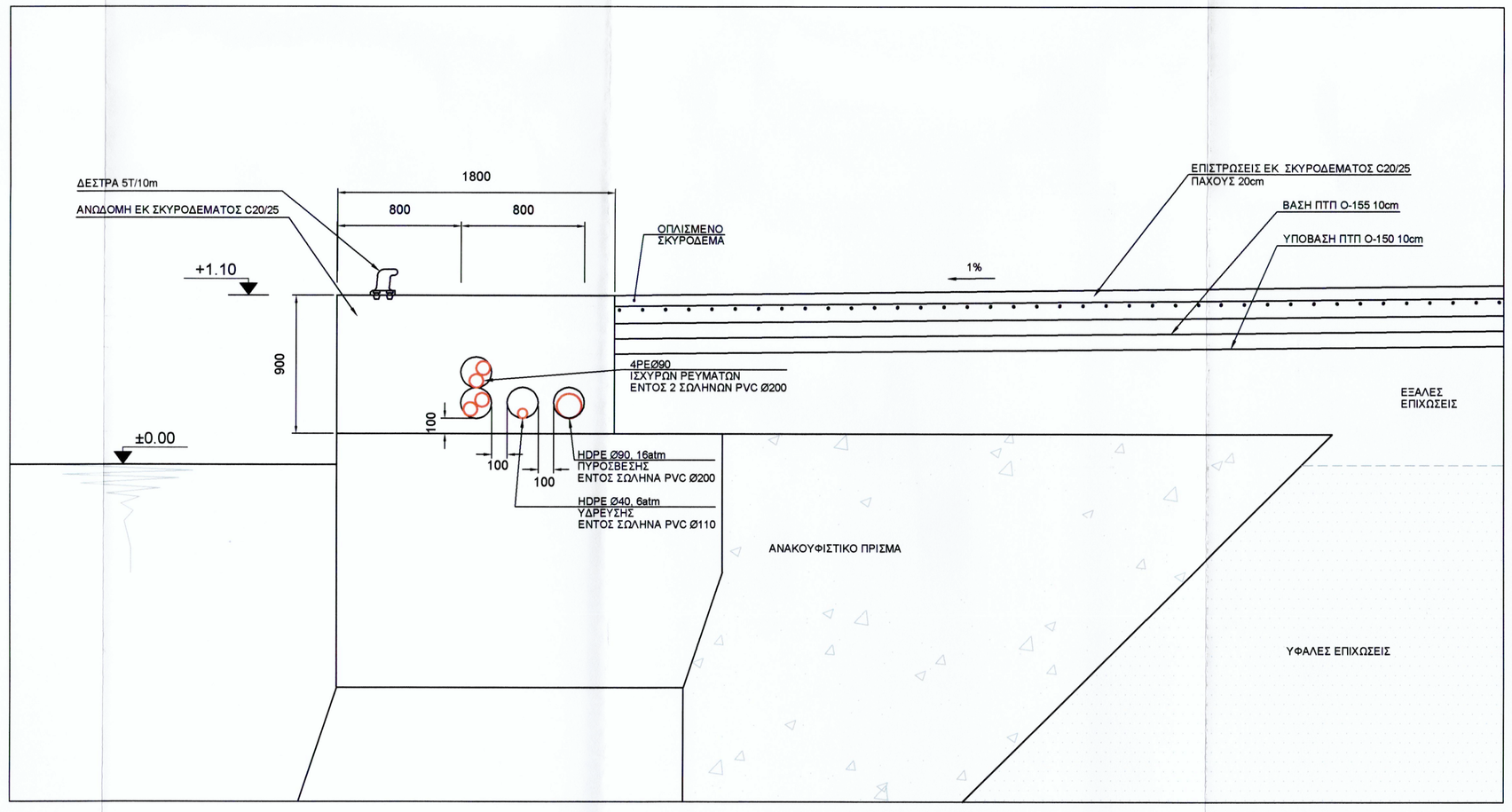

ΔΙΕΛΕΥΣΗ ΑΓΩΓΩΝ ΣΕ ΠΕΡΙΩΧΗ ΜΕ ΕΠΙΧΩΣΗ - ΧΩΜΑ
ΚΛΙΜΑΚΑ 1:50

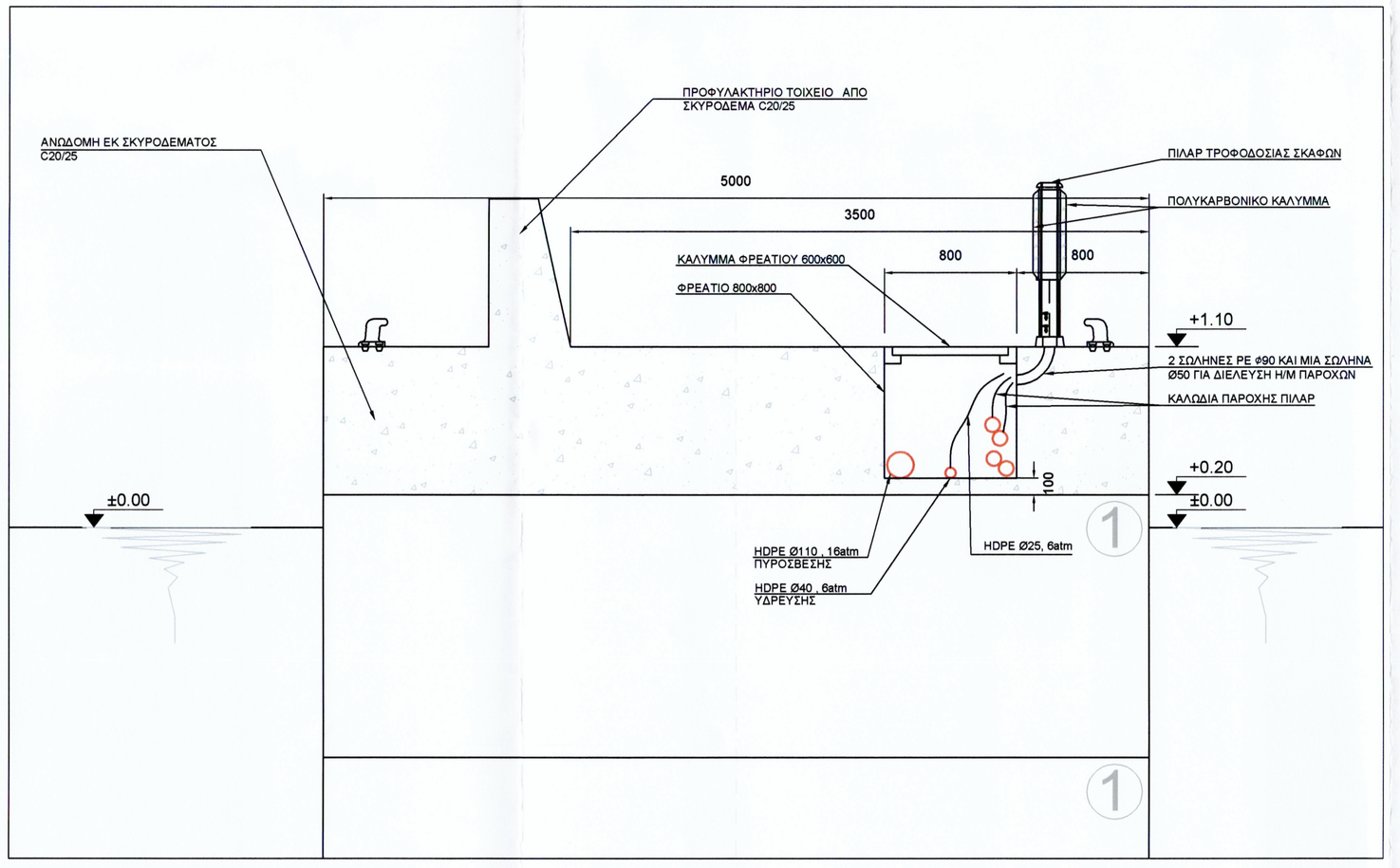

ΣΤΑΘΜΟΣ ΠΑΡΟΧΗΣ ΙΣΧΥΟΣ-ΠΟΣΙΜΟΥ ΝΕΡΟΥ
ΚΛΙΜΑΚΑ 1:50

Α/Α ΤΡΟΠ.	ΕΝΔΕΙΞΗ	Π Ε Ρ Ι Γ Ρ Α Φ Η	ΗΜΕΡΟΜ.	ΣΥΝΤΑΞΑΣ

ΕΡΓΟΔΟΤΗΣ:
ΠΕΡΙΦΕΡΕΙΑ ΣΤΕΡΕΑΣ ΕΛΛΑΔΑΣ
Δ/ΝΣΗ ΤΕΧΝΙΚΩΝ ΥΠΗΡΕΣΙΩΝ
ΠΕΡΙΦΕΡΕΙΑΚΗΣ ΕΝΟΤΗΤΑΣ ΦΘΙΩΤΙΔΑΣ

ΕΡΓΟ :
ΜΕΛΕΤΗ ΕΠΕΚΤΑΣΗΣ ΑΛΙΕΥΤΙΚΟΥ ΚΑΤΑΦΥΓΙΟΥ
Δ.Δ. ΑΧΛΑΔΙΟΥ ΔΗΜΟΥ ΕΧΙΝΑΙΩΝ

ΣΤΑΔΙΟ :
ΜΕΛΕΤΗ ΕΦΑΡΜΟΓΗΣ

ΤΙΤΛΟΣ ΣΧΕΔΙΟΥ :
ΣΧΕΔΙΟ ΤΟΜΩΝ-ΛΕΠΤΟΜΕΡΕΙΩΝ

ΑΡ. ΕΡΓΟΥ:	ΑΡ. ΣΧΕΔΙΟΥ:	ΤΡΟΠ.	ΚΛΙΜΑΚΑ:	ΗΜΕΡΟΜΗΝΙΑ:
1046	ΛΕΠ. 01	0	-	ΦΕΒΡ/ΡΙΟΣ 2016

ΜΕΛΕΤΗΤΗΣ :
ΣΥΜΠΡΑΤΤΟΝΤΑ ΓΡΑΦΕΙΑ :

-ΑΝΔΡΙΑΝΗΣ ΕΥΣΤΡΑΤΙΟΣ ΠΟΛ. ΜΗΧΑΝΙΚΟΣ
-ΧΟΝΔΡΟΣ ΣΤΑΥΡΟΣ & ΣΥΝ/ΤΕΣ Ε.Ε.
-ΒΕΝΙΕΡΗΣ ΣΤΕΛΙΟΣ ΜΗΧ/ΓΟΣ ΜΗΧ/ΚΟΣ
-ΘΩΜΑΣ ΚΕΧΡΟΛΟΓΟΣ ΑΓΡ. ΤΟΠΟΓΡ. ΜΗΧ/ΚΟΣ
-ΧΑΡΑΛΑΜΠΟΠΟΥΛΟΣ ΣΤΑΥΡΟΣ ΓΕΩΛΟΓΟΣ
-ΚΑΨΑΛΗΣ ΠΑΝΑΓΙΩΤΗΣ ΠΤΤΧ. ΠΑΣΠΕ ΔΗΜ. ΔΙΟΙΚΗΣΗΣ

ΣΤΕΛΙΟΣ ΑΡ. ΒΕΝΙΕΡΗΣ
ΔΙΠΛΩΜ. ΜΗΧΑΝΟΛΟΓΟΣ ΜΗΧΑΝΙΚΟΣ
ΜΕΛΟΣ Τ.Ε.Ε. / ΑΡ. ΜΗΤΡΩΟΥ 57338
ΑΦΜ 045482080 / ΔΟΥ ΓΑΛΑΤΣΙΟΥ
ΤΕΘ 109 & ΓΑΛΑΤΣΙ Τ.Κ. 111 46
ΤΗΛ. 2102139660 - FAX 2102139661

ΞΑΝΘΙΠΠΟΥ 13, 15561 ΑΘΗΝΑ, τηλ. 210-7295761, fax 210-7243358, e-mail: sandrianis@tritonsa.gr

	ΟΝΟΜΑΤΕΠΩΝΥΜΟ	ΥΠΟΓΡΑΦΕΣ	ΗΜΕΡΟΜΗΝΙΑ
ΜΕΛΕΤΗ	ΜΠΑΚΑΤΣΙΑΣ ΚΩΣΤΑΣ		ΦΕΒΡ/ΡΙΟΣ 2016
ΣΧΕΔΙΑΣΗ	ΦΙΛΟΠΟΥΛΟΥ ΑΓΓΕΛΙΚΗ		ΦΕΒΡ/ΡΙΟΣ 2016
ΕΛΕΓΧΟΣ	ΒΕΝΙΕΡΗΣ ΣΤΕΛΙΟΣ		ΦΕΒΡ/ΡΙΟΣ 2016

ΕΓΚΡΙΣΗ ΥΠΗΡΕΣΙΑΣ

ΕΛΕΓΧΘΗΚΕ

ΕΓΚΡΙΘΗΚΕ

ΕΓΚΡΙΘΗΚΕ
Με την αριθμ. 2104/24/ΛΕΣΕΘ/17-03-2016 απόφαση της ΔΤΕ/ΠΔΕ (ΑΔΑ: ΘΗ30ΓΑΛΗ-ΧΓΠ)