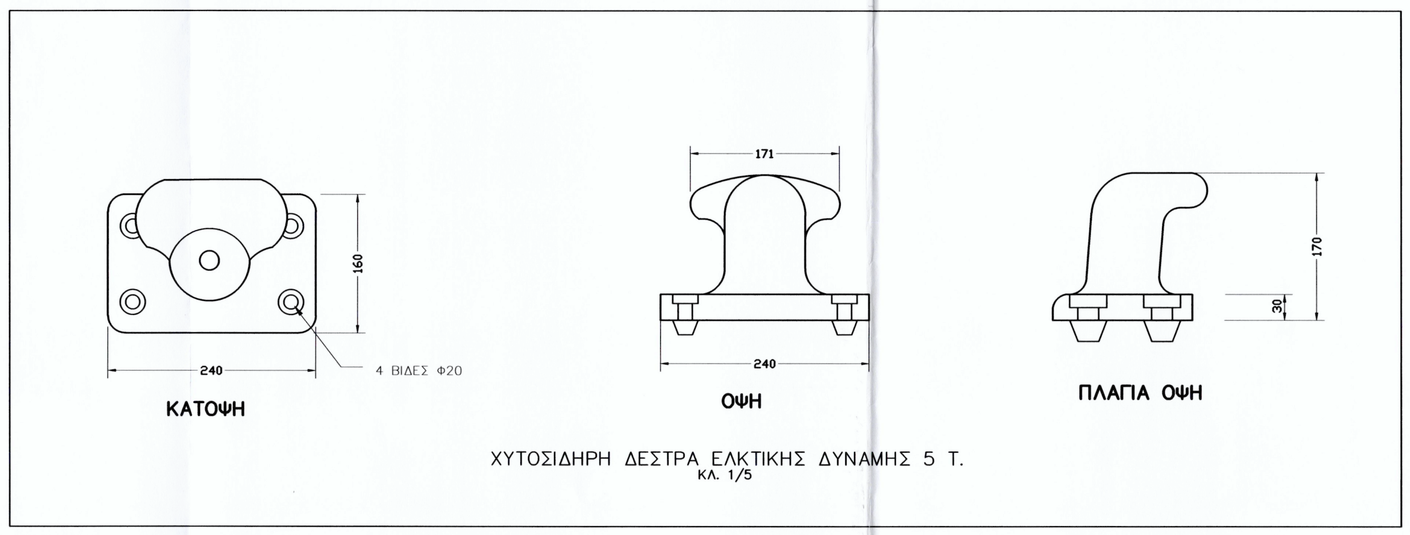

ΧΥΤΟΣΙΔΗΡΗ ΔΕΣΤΡΑ ΕΛΚΤΙΚΗΣ ΔΥΝΑΜΗΣ 5 Τ.
ΚΛ. 1/5

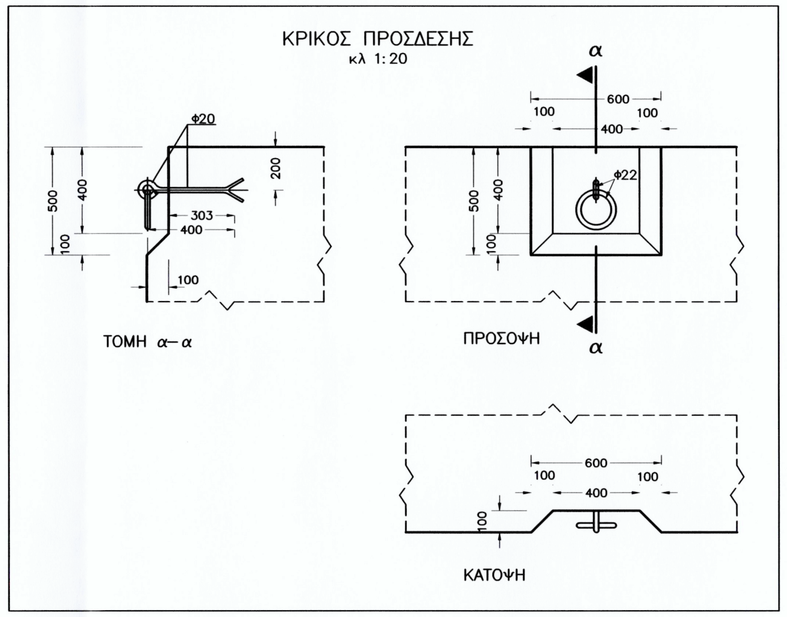

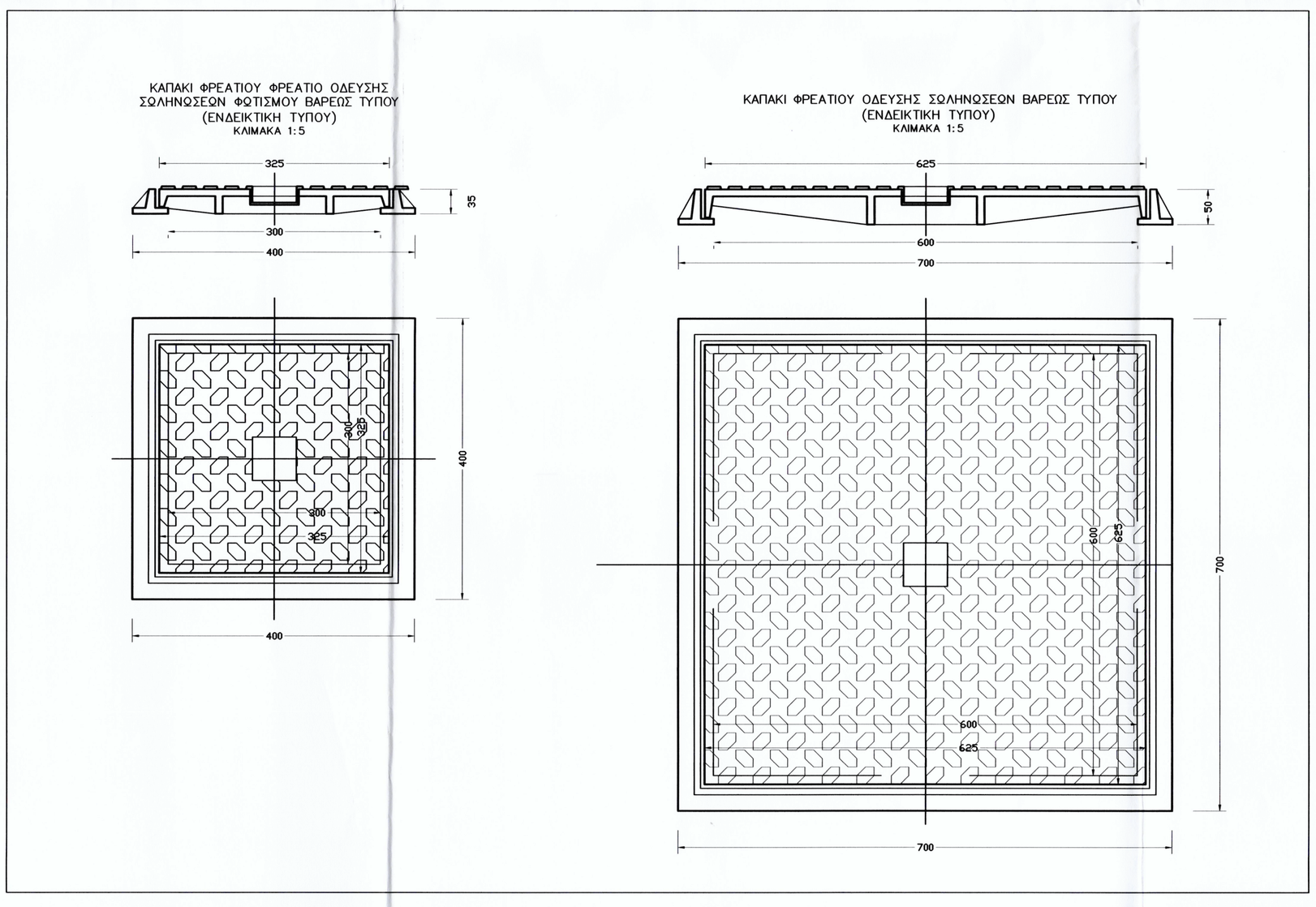

ΠΑΡΑΤΗΡΗΣΕΙΣ:
1. ΟΛΕΣ ΟΙ ΔΙΑΣΤΑΣΕΙΣ ΕΙΝΑΙ ΣΕ ΧΙΛΙΟΣΤΑ
2. ΣΤΑΘΜΗ ΑΝΑΦΟΡΑΣ ΥΨΟΜΕΤΡΩΝ–ΒΥΘΟΜΕΤΡΩΝ Η Μ.Σ.Θ. (Γ.Υ.Σ.)

ΥΠΟΜΝΗΜΑ:

Α/Α ΤΡΟΠ.	ΕΝΔΕΙΞΗ	ΠΕΡΙΓΡΑΦΗ	ΗΜΕΡΟΜ.	ΣΥΝΤΑΞΑΣ
2		ΥΠΟΒΟΛΗ ΓΙΑ ΕΓΚΡΙΣΗ	10.2020	Ν.Π.
1		ΥΠΟΒΟΛΗ ΓΙΑ ΕΓΚΡΙΣΗ	07.2020	Ν.Π.
0		ΥΠΟΒΟΛΗ ΓΙΑ ΕΓΚΡΙΣΗ	02.2016	Α.Ε.

ΕΡΓΟΔΟΤΗΣ:
ΕΛΛΗΝΙΚΗ ΔΗΜΟΚΡΑΤΙΑ
ΠΕΡΙΦΕΡΕΙΑ ΣΤΕΡΕΑΣ ΕΛΛΑΔΑΣ
ΓΕΝΙΚΗ ΔΙΕΥΘΥΝΣΗ ΑΝΑΠΤΥΞΙΑΚΟΥ ΠΡΟΓΡΑΜΜΑΤΙΣΜΟΥ ΠΕΡΙΒΑΛΛΟΝΤΟΣ & ΥΠΟΔΟΜΩΝ
ΔΙΕΥΘΥΝΣΗ ΤΕΧΝΙΚΩΝ ΕΡΓΩΝ
ΤΜΗΜΑ ΜΕΛΕΤΩΝ ΚΑΙ ΩΡΙΜΑΝΣΗΣ ΕΡΓΩΝ

ΕΡΓΟ :
ΜΕΛΕΤΗ ΕΠΕΚΤΑΣΗΣ ΑΛΙΕΥΤΙΚΟΥ ΚΑΤΑΦΥΓΙΟΥ
Δ.Δ. ΑΧΛΑΔΙΟΥ ΔΗΜΟΥ ΕΧΙΝΑΙΩΝ

ΣΤΑΔΙΟ :
ΟΡΙΣΤΙΚΗ ΜΕΛΕΤΗ ΛΙΜΕΝΙΚΩΝ ΕΡΓΩΝ

ΤΙΤΛΟΣ ΣΧΕΔΙΟΥ :
ΛΕΠΤΟΜΕΡΕΙΕΣ ΕΞΟΠΛΙΣΜΟΥ ΑΝΩΔΟΜΗΣ

ΑΡ. ΕΡΓΟΥ:	ΑΡ. ΣΧΕΔΙΟΥ:	ΤΡΟΠ.	ΚΛΙΜΑΚΑ:	ΗΜΕΡΟΜΗΝΙΑ:
1046	Λ13.1	2	ΔΙΑΦΟΡΕΣ	ΟΚΤΩΒΡΙΟΣ 2020

ΜΕΛΕΤΗΤΗΣ :
ΣΥΜΠΡΑΤΤΟΝΤΑ ΓΡΑΦΕΙΑ :
ΤΡΙΤΩΝ ΣΥΜΒΟΥΛΟΙ ΜΗΧΑΝΙΚΟΙ
-ΧΟΝΔΡΟΣ ΣΤΑΥΡΟΣ & ΣΥΝ/ΤΕΣ Ε.Ε.
-ΒΕΝΙΕΡΗΣ ΣΤΕΛΙΟΣ ΜΗΧ/ΓΟΣ ΜΗΧ/ΚΟΣ
-ΘΩΜΑΣ ΚΕΧΡΟΛΟΓΟΣ ΑΓΡ. ΤΟΠΟΓΡ. ΜΗΧ/ΚΟΣ
-ΧΑΡΑΛΑΜΠΟΠΟΥΛΟΣ ΣΤΑΥΡΟΣ ΓΕΩΛΟΓΟΣ
-ΚΑΨΑΛΗΣ ΠΑΝΑΓΙΩΤΗΣ ΠΤΤΧ. ΠΑΣΠΕ ΔΗΜ. ΔΙΟΙΚΗΣΗΣ

	ΟΝΟΜΑΤΕΠΩΝΥΜΟ		ΗΜΕΡΟΜΗΝΙΑ
ΜΕΛΕΤΗ	Δ.Σ./Ι.Κ.		ΟΚΤΩΒΡΙΟΣ 2020
ΣΧΕΔΙΑΣΗ	Γ.Γ./Α.Α.		ΟΚΤΩΒΡΙΟΣ 2020
ΕΛΕΓΧΟΣ	Α.Ε.		ΟΚΤΩΒΡΙΟΣ 2020

ΕΓΚΡΙΣΗ ΥΠΗΡΕΣΙΑΣ

ΕΛΕΓΧΘΗΚΕ
ΜΙΧΟΥ ΕΥΑΓΓΕΛΙΑ
ΠΟΛΙΤΙΚΟΣ ΜΗΧΑΝΙΚΟΣ

ΘΕΩΡΗΘΗΚΕ
ΜΠΑΡΤΣΩΚΑΣ ΙΩΑΝΝΗΣ
ΤΟΠΟΓΡΑΦΟΣ ΜΗΧΑΝΙΚΟΣ

ΕΓΚΡΙΘΗΚΕ
Με την αρ. 210431/12388/2020
Απόφαση της ΔΤΕ/ΠΣΕ
(ΑΔΑ: 6Η307ΛΗ-ΧΓΙ)