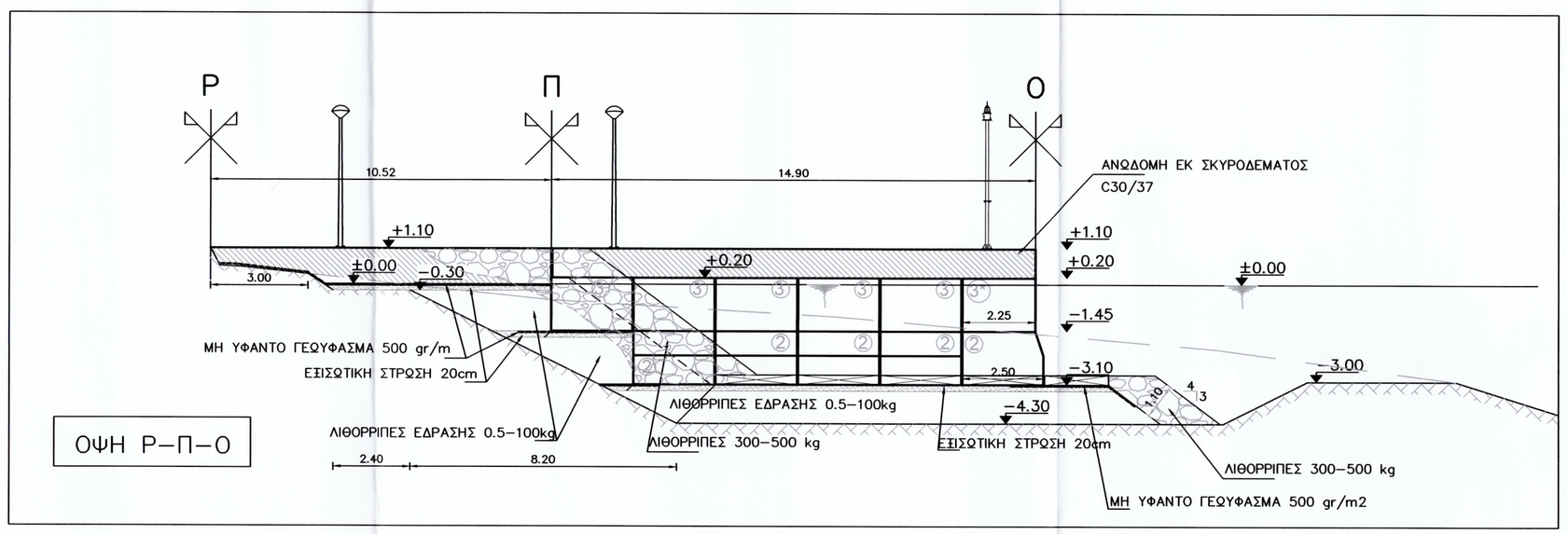

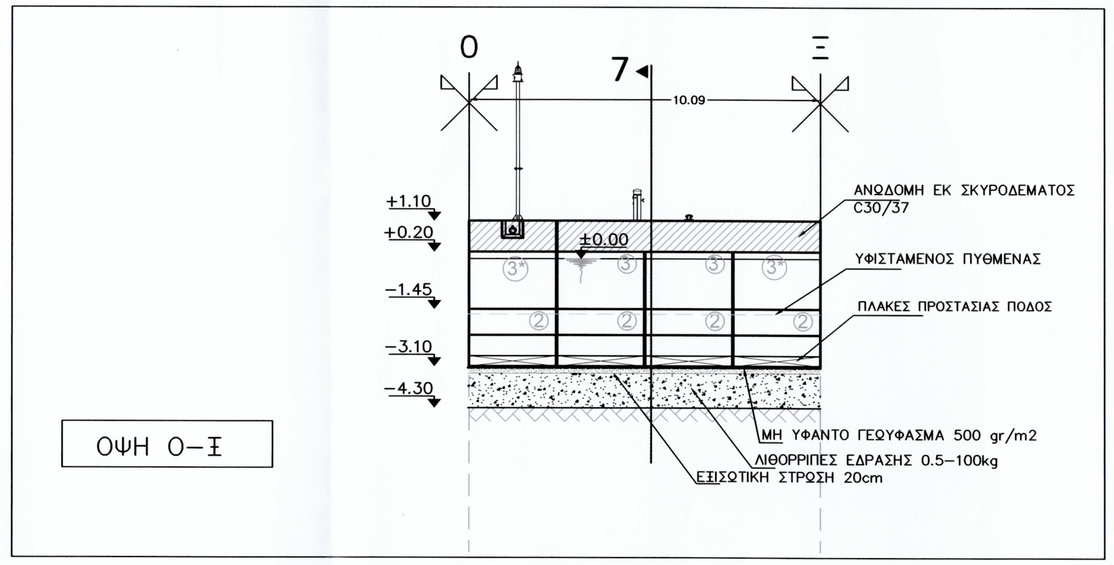

ΠΡΟΕΚΤΑΣΗ ΠΑΡΑΛΙΑΚΟΥ ΚΡΗΠΙΔΩΜΑΤΟΣ

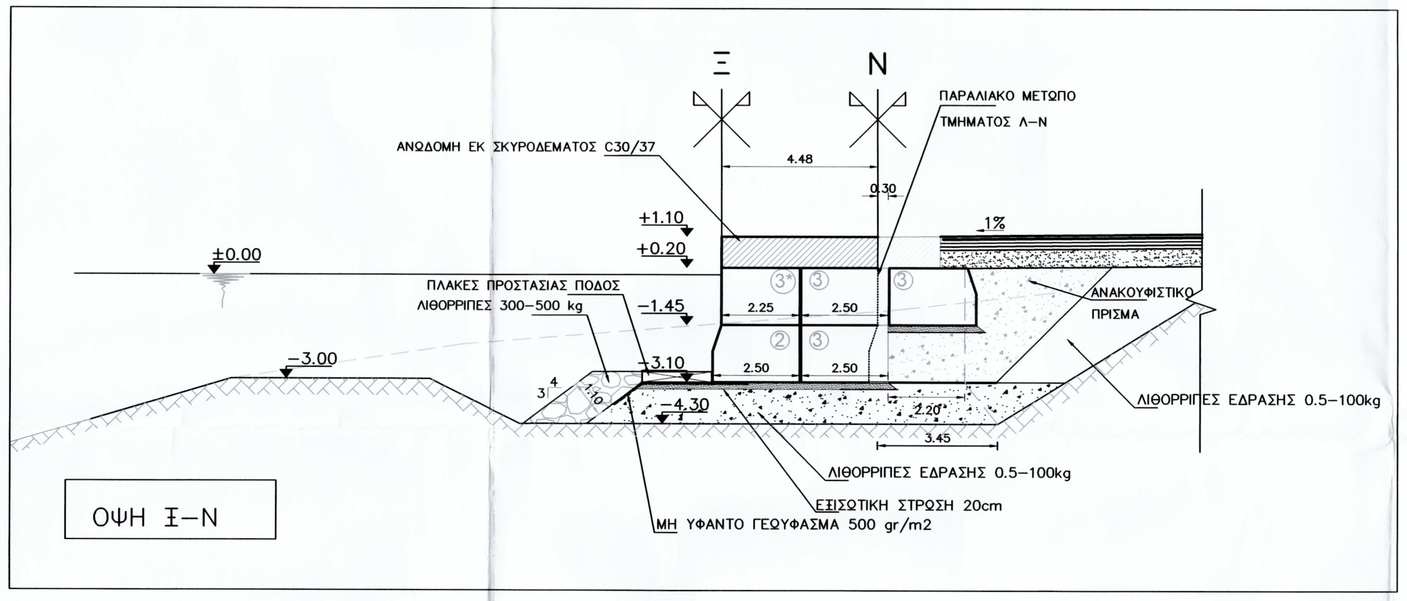

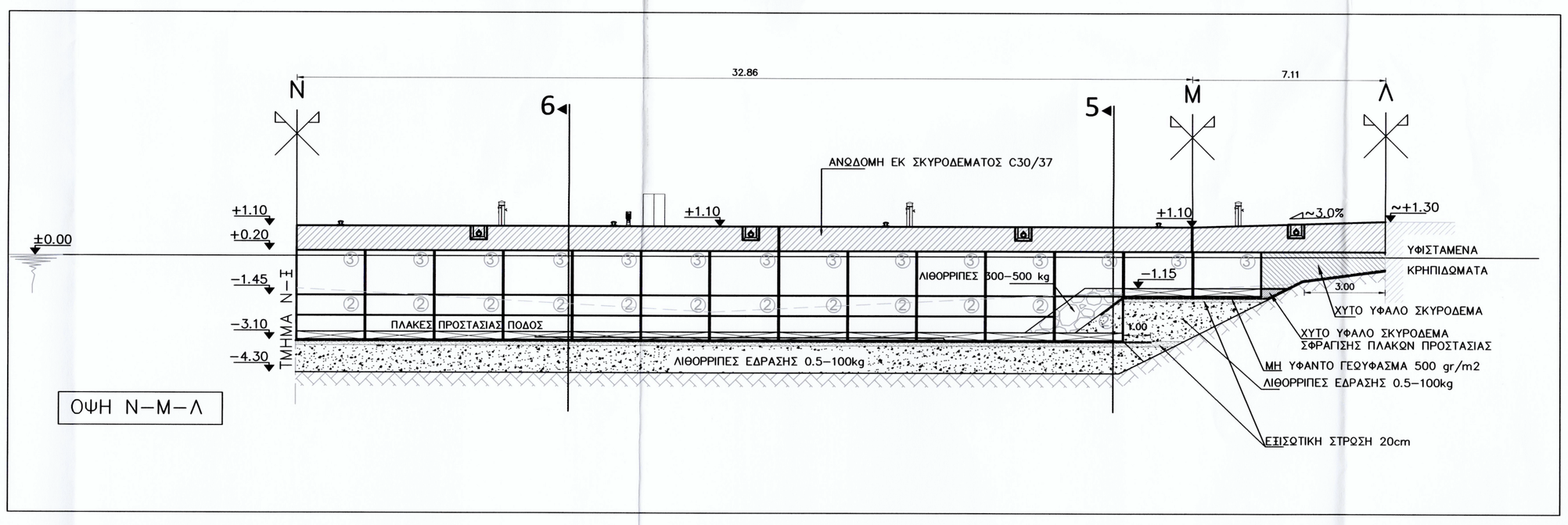

ΠΑΡΑΤΗΡΗΣΕΙΣ:

1. ΟΛΕΣ ΟΙ ΔΙΑΣΤΑΣΕΙΣ ΕΙΝΑΙ ΣΕ ΜΕΤΡΑ
2. ΣΤΑΘΜΗ ΑΝΑΦΟΡΑΣ ΥΨΟΜΕΤΡΩΝ – ΒΥΘΟΜΕΤΡΩΝ Η Μ.Σ.Θ.
3. ΘΕΣΕΙΣ ΤΩΝ ΔΙΑΤΟΜΩΝ ΒΛ. σχ. Λ03
4. ΠΟΙΟΤΗΤΑ ΣΚΥΡΟΔΕΜΑΤΟΣ:
   - Σκυρόδεμα ανωδομών C30/37
   - Σκυρόδεμα επιστρώσεων C30/37
   - Σκυρόδεμα τοιχίου και φρεατίων (εγκιβωτισμένων στην ανωδομή) C30/37
   - Σκυρόδεμα Τεχνητών Ογκολίθων στηλών C20/25
   - Σκυρόδεμα Τεχνητών ογκολίθων προστασίας ποδός C25/30

ΥΠΟΜΝΗΜΑ:

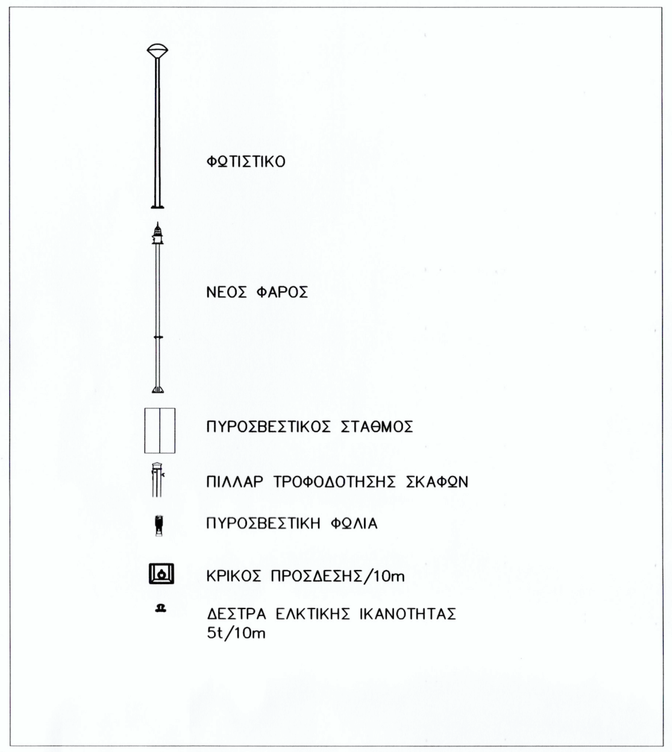

Α/Α ΤΡΟΠ.	ΕΝΔΕΙΞΗ	ΠΕΡΙΓΡΑΦΗ	ΗΜΕΡΟΜ.	ΣΥΝΤΑΞΑΣ
2		ΥΠΟΒΟΛΗ ΓΙΑ ΕΓΚΡΙΣΗ	10.2020	Ν.Π.
1		ΥΠΟΒΟΛΗ ΓΙΑ ΕΓΚΡΙΣΗ	07.2020	Ν.Π.
0		ΥΠΟΒΟΛΗ ΓΙΑ ΕΓΚΡΙΣΗ	02.2016	Α.Ε.

ΕΡΓΟΔΟΤΗΣ:
ΕΛΛΗΝΙΚΗ ΔΗΜΟΚΡΑΤΙΑ
ΠΕΡΙΦΕΡΕΙΑ ΣΤΕΡΕΑΣ ΕΛΛΑΔΑΣ
ΓΕΝΙΚΗ ΔΙΕΥΘΥΝΣΗ ΑΝΑΠΤΥΞΙΑΚΟΥ ΠΡΟΓΡΑΜΜΑΤΙΣΜΟΥ ΠΕΡΙΒΑΛΛΟΝΤΟΣ & ΥΠΟΔΟΜΩΝ
ΔΙΕΥΘΥΝΣΗ ΤΕΧΝΙΚΩΝ ΕΡΓΩΝ
ΤΜΗΜΑ ΜΕΛΕΤΩΝ ΚΑΙ ΩΡΙΜΑΝΣΗΣ ΕΡΓΩΝ

ΕΡΓΟ :
ΜΕΛΕΤΗ ΕΠΕΚΤΑΣΗΣ ΑΛΙΕΥΤΙΚΟΥ ΚΑΤΑΦΥΓΙΟΥ
Δ.Δ. ΑΧΛΑΔΙΟΥ ΔΗΜΟΥ ΕΧΙΝΑΙΩΝ

ΣΤΑΔΙΟ :
ΟΡΙΣΤΙΚΗ ΜΕΛΕΤΗ ΛΙΜΕΝΙΚΩΝ ΕΡΓΩΝ

ΤΙΤΛΟΣ ΣΧΕΔΙΟΥ :
ΟΨΕΙΣ 2/2
(ΠΡΟΕΚΤΑΣΗ ΠΑΡΑΛΙΑΚΟΥ ΚΡΗΠΙΔΩΜΑΤΟΣ)

ΑΡ. ΕΡΓΟΥ:	ΑΡ. ΣΧΕΔΙΟΥ:	ΤΡΟΠ.	ΚΛΙΜΑΚΑ:	ΗΜΕΡΟΜΗΝΙΑ:
1046	Λ08.2	2	1:125	ΟΚΤΩΒΡΙΟΣ 2020

ΜΕΛΕΤΗΤΗΣ :
ΣΥΜΠΡΑΤΤΟΝΤΑ ΓΡΑΦΕΙΑ :
ΤΡΙΤΩΝ ΣΥΜΒΟΥΛΟΙ ΜΗΧΑΝΙΚΟΙ
-ΧΟΝΔΡΟΣ ΣΤΑΥΡΟΣ & ΣΥΝ/ΤΕΣ Ε.Ε.
-ΒΕΝΙΕΡΗΣ ΣΤΕΛΙΟΣ ΜΗΧ/ΓΟΣ ΜΗΧ/ΚΟΣ
-ΘΩΜΑΣ ΚΕΧΡΟΛΟΓΟΣ ΑΓΡ. ΤΟΠΟΓΡ. ΜΗΧ/ΚΟΣ
-ΧΑΡΑΛΑΜΠΟΠΟΥΛΟΣ ΣΤΑΥΡΟΣ ΓΕΩΛΟΓΟΣ
-ΚΑΨΑΛΗΣ ΠΑΝΑΓΙΩΤΗΣ ΠΤΤΧ. ΠΑΣΠΕ ΔΗΜ. ΔΙΟΙΚΗΣΗΣ

	ΟΝΟΜΑΤΕΠΩΝΤΜΟ		ΗΜΕΡΟΜΗΝΙΑ
ΜΕΛΕΤΗ	Δ.Σ./Ι.Κ.		ΟΚΤΩΒΡΙΟΣ 2020
ΣΧΕΔΙΑΣΗ	Γ.Γ./Α.Α.		ΟΚΤΩΒΡΙΟΣ 2020
ΕΛΕΓΧΟΣ	Α.Ε.		ΟΚΤΩΒΡΙΟΣ 2020

ΕΓΚΡΙΣΗ ΥΠΗΡΕΣΙΑΣ
ΕΛΕΓΧΘΗΚΕ
ΜΙΧΟΥ ΕΥΑΓΓΕΛΙΑ
ΠΟΛΙΤΙΚΟΣ ΜΗΧΑΝΙΚΟΣ

ΘΕΩΡΗΘΗΚΕ
ΜΠΑΡΤΣΩΚΑΣ ΙΩΑΝΝΗΣ
ΤΟΠΟΓΡΑΦΟΣ ΜΗΧΑΝΙΚΟΣ

ΕΓΚΡΙΘΗΚΕ
Με την αρ.810431/19388/2020 Απόφαση της ΔΤΕ/ΠΕΕ (ΑΔΑ: 6Η307ΛΗ-ΧΓΤ)