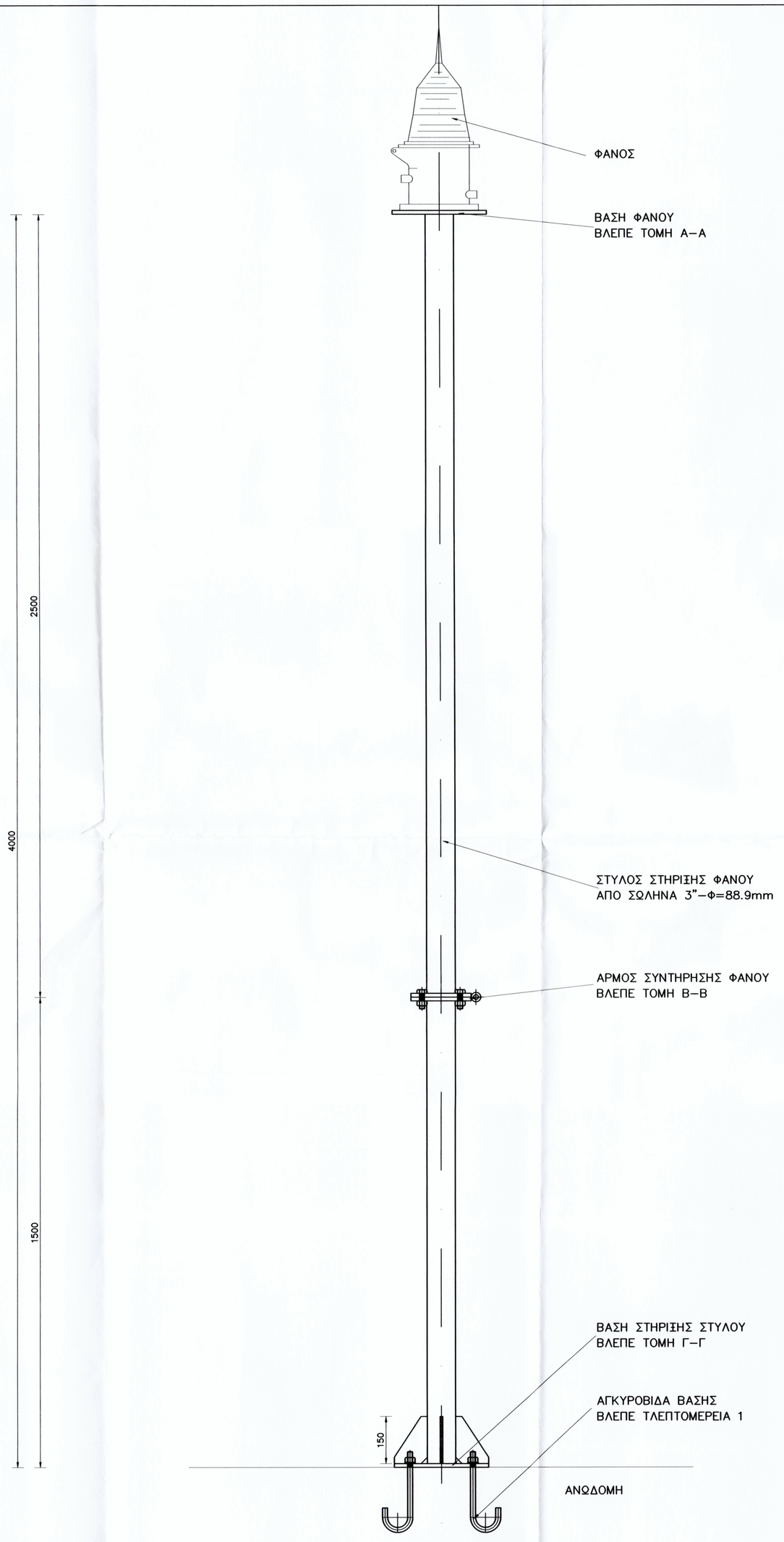

ΟΨΗ–ΓΕΝΙΚΗ ΔΙΑΤΑΞΗ ΕΓΚΑΤΑΣΤΑΣΗΣ

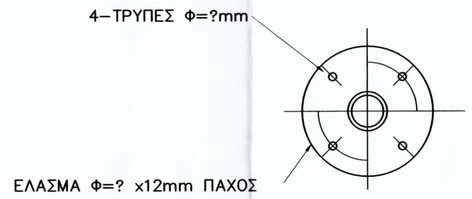

ΤΟΜΗ Α–Α

ΒΑΣΗ ΦΑΝΟΥ
ΟΙ ΔΙΑΣΤΑΣΕΙΣ ΚΑΙ ΟΙ ΤΡΥΠΕΣ ΘΑ ΚΑΘΟΡΙΣΤΟΥΝ ΣΥΜΦΩΝΑ ΜΕ ΤΙΣ ΔΙΑΣΤΑΣΕΙΣ ΤΟΥ ΦΑΝΟΥ

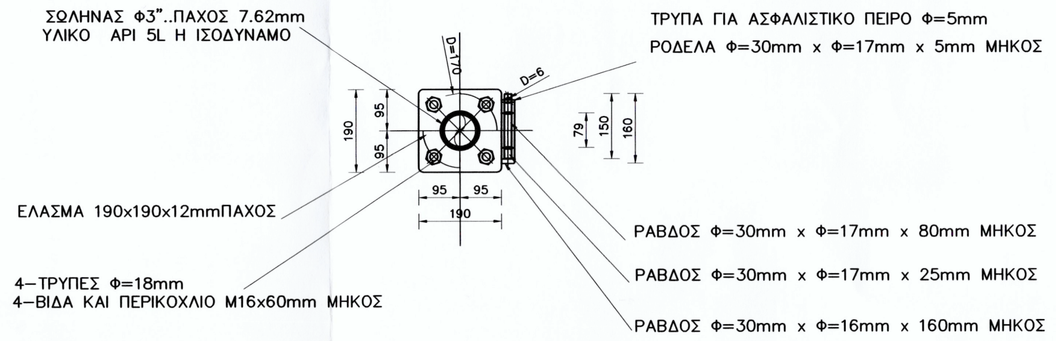

ΤΟΜΗ Β–Β

ΑΡΜΟΣ ΣΥΝΤΗΡΗΣΗΣ ΦΑΝΟΥ

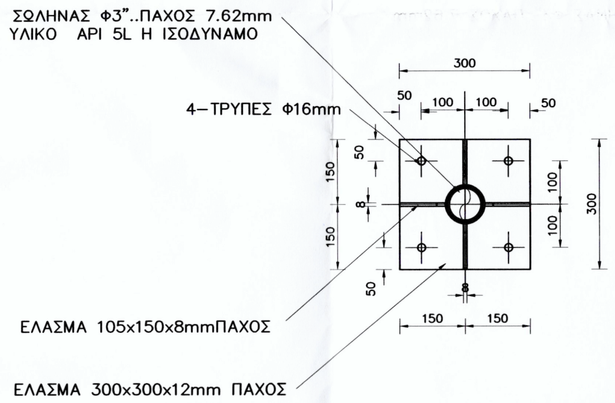

ΤΟΜΗ Γ–Γ

ΒΑΣΗ ΣΤΥΛΟΥ

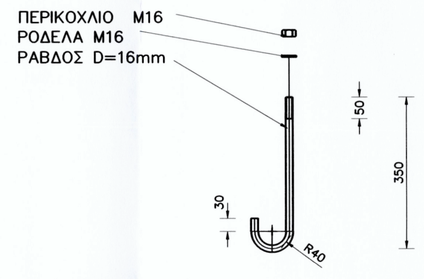

ΛΕΠΤΟΜΕΡΕΙΑ 1

ΑΓΚΥΡΟΒΙΔΑ M16

ΠΑΡΑΤΗΡΗΣΕΙΣ:

1. ΟΛΕΣ ΟΙ ΔΙΑΣΤΑΣΕΙΣ ΕΙΝΑΙ ΣΕ ΧΙΛΙΟΣΤΑ
2. Ο ΟΒΕΛΟΣ ΘΑ ΧΡΩΜΑΤΙΣΘΕΙ ΜΕ ΧΡΩΜΑ ΚΑΤΑ ΤΙΣ ΕΝΤΟΛΕΣ ΤΗΣ ΥΠΗΡΕΣΙΑΣ
3. Ο ΦΑΝΟΣ ΕΙΝΑΙ ΕΝΔΕΙΚΤΙΚΟΣ . Ο ΤΕΛΙΚΟΣ ΤΥΠΟΣ ΘΑ ΑΠΟΦΑΣΙΣΘΕΙ ΒΑΣΕΙ ΤΩΝ ΟΔΗΓΙΩΝ ΤΗΣ ΥΠΗΡΕΣΙΑΣ ΦΑΡΩΝ
4. ΟΛΑ ΤΑ ΜΕΤΑΛΛΙΚΑ ΣΤΟΙΧΕΙΑ ΚΑΤΑΣΚΕΥΗΣ ΤΟΥ ΟΒΕΛΟΥ (ΚΟΡΜΟΣ, ΡΑΒΔΟΙ ΕΛΑΣΜΑΤΑ, ΒΙΔΕΣ Κ.Α.) ΕΙΝΑΙ ΓΑΛΒΑΝΙΣΜΕΝΑ ΕΝ ΘΕΡΜΩ.

ΥΠΟΜΝΗΜΑ:

Α/Α ΤΡΟΠ.	ΕΝΔΕΙΞΗ	ΠΕΡΙΓΡΑΦΗ	ΗΜΕΡΟΜ.	ΣΥΝΤΑΞΑΣ
2		ΥΠΟΒΟΛΗ ΓΙΑ ΕΓΚΡΙΣΗ	10.2020	Ν.Π.
1		ΥΠΟΒΟΛΗ ΓΙΑ ΕΓΚΡΙΣΗ	07.2020	Ν.Π.
0		ΥΠΟΒΟΛΗ ΓΙΑ ΕΓΚΡΙΣΗ	02.2016	Α.Ε.

ΕΡΓΟΔΟΤΗΣ:
ΕΛΛΗΝΙΚΗ ΔΗΜΟΚΡΑΤΙΑ
ΠΕΡΙΦΕΡΕΙΑ ΣΤΕΡΕΑΣ ΕΛΛΑΔΑΣ
ΓΕΝΙΚΗ ΔΙΕΥΘΥΝΣΗ ΑΝΑΠΤΥΞΙΑΚΟΥ ΠΡΟΓΡΑΜΜΑΤΙΣΜΟΥ ΠΕΡΙΒΑΛΛΟΝΤΟΣ & ΥΠΟΔΟΜΩΝ
ΔΙΕΥΘΥΝΣΗ ΤΕΧΝΙΚΩΝ ΕΡΓΩΝ
ΤΜΗΜΑ ΜΕΛΕΤΩΝ ΚΑΙ ΩΡΙΜΑΝΣΗΣ ΕΡΓΩΝ

ΕΡΓΟ :
ΜΕΛΕΤΗ ΕΠΕΚΤΑΣΗΣ ΑΛΙΕΥΤΙΚΟΥ ΚΑΤΑΦΥΓΙΟΥ
Δ.Δ. ΑΧΛΑΔΙΟΥ ΔΗΜΟΥ ΕΧΙΝΑΙΩΝ

ΣΤΑΔΙΟ :
ΟΡΙΣΤΙΚΗ ΜΕΛΕΤΗ ΛΙΜΕΝΙΚΩΝ ΕΡΓΩΝ

ΤΙΤΛΟΣ ΣΧΕΔΙΟΥ :
ΛΕΠΤΟΜΕΡΕΙΕΣ ΟΒΕΛΟΥ ΝΕΟΥ ΦΑΝΟΥ
ΠΑΡΑΛΙΑΚΩΝ ΚΡΗΠΙΔΩΜΑΤΩΝ

ΑΡ. ΕΡΓΟΥ:	ΑΡ. ΣΧΕΔΙΟΥ:	ΤΡΟΠ.	ΚΛΙΜΑΚΑ:	ΗΜΕΡΟΜΗΝΙΑ:
1046	Λ14	2	1/10	ΟΚΤΩΒΡΙΟΣ 2020

ΜΕΛΕΤΗΤΗΣ :
ΣΥΜΠΡΑΤΤΟΝΤΑ ΓΡΑΦΕΙΑ :
ΤΡΙΤΩΝ ΣΥΜΒΟΥΛΟΙ ΜΗΧΑΝΙΚΟΙ
-ΧΟΝΔΡΟΣ ΣΤΑΥΡΟΣ & ΣΥΝ/ΤΕΣ Ε.Ε.
-ΒΕΝΙΕΡΗΣ ΣΤΕΛΙΟΣ ΜΗΧ/ΓΟΣ ΜΗΧ/ΚΟΣ
-ΘΩΜΑΣ ΚΕΧΡΟΛΟΓΟΣ ΑΓΡ. ΤΟΠΟΓΡ. ΜΗΧ/ΚΟΣ
-ΧΑΡΑΛΑΜΠΟΠΟΥΛΟΣ ΣΤΑΥΡΟΣ ΓΕΩΛΟΓΟΣ
-ΚΑΨΑΛΗΣ ΠΑΝΑΓΙΩΤΗΣ ΠΤΤΧ. ΠΑΣΠΕ ΔΗΜ. ΔΙΟΙΚΗΣΗΣ

	ΟΝΟΜΑΤΕΠΩΝΤΜΟ		ΗΜΕΡΟΜΗΝΙΑ
ΜΕΛΕΤΗ	Δ.Σ./Ι.Κ.		ΟΚΤΩΒΡΙΟΣ 2020
ΣΧΕΔΙΑΣΗ	Γ.Γ./Α.Α.		ΟΚΤΩΒΡΙΟΣ 2020
ΕΛΕΓΧΟΣ	Α.Ε.		ΟΚΤΩΒΡΙΟΣ 2020

ΕΓΚΡΙΣΗ ΥΠΗΡΕΣΙΑΣ

ΕΛΕΓΧΘΗΚΕ
ΜΙΧΟΥ ΕΥΑΓΓΕΛΙΑ
ΠΟΛΙΤΙΚΟΣ ΜΗΧΑΝΙΚΟΣ

ΘΕΩΡΗΘΗΚΕ
ΜΠΑΡΤΣΩΚΑΣ ΙΩΑΝΝΗΣ
ΤΟΠΟΓΡΑΦΟΣ ΜΗΧΑΝΙΚΟΣ

ΕΓΚΡΙΘΗΚΕ
Με την αρ. 210431/18388/2020
Απόφασή της ΔΤΕ/ΠΣΕ
(ΑΔΑ: 6Η307ΛΗ-ΧΥΤ)